MENU GŁÓWNE | Menu CC

Wymienniki XA i XB na blokach 5 - 8
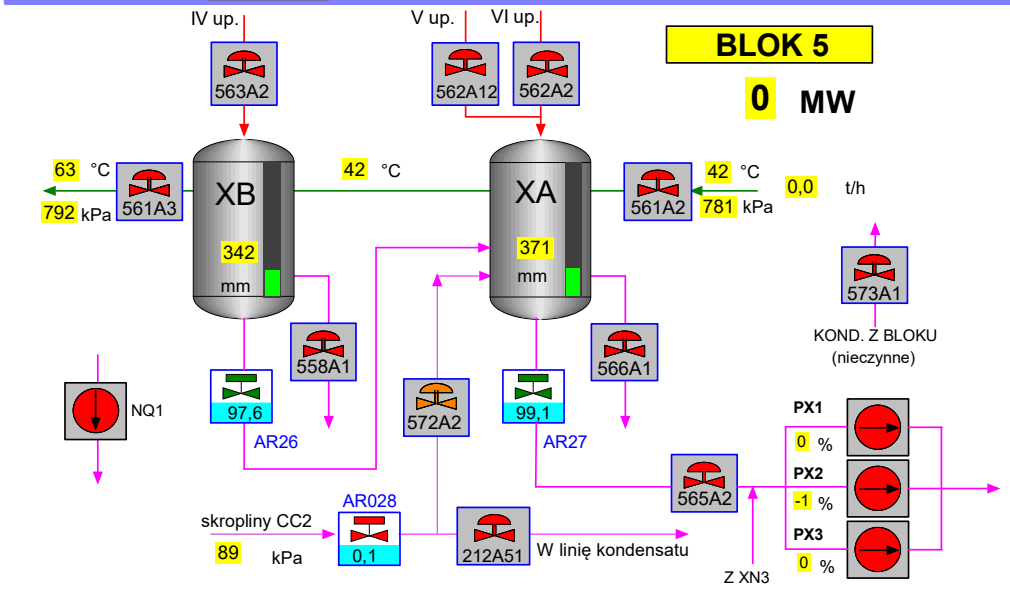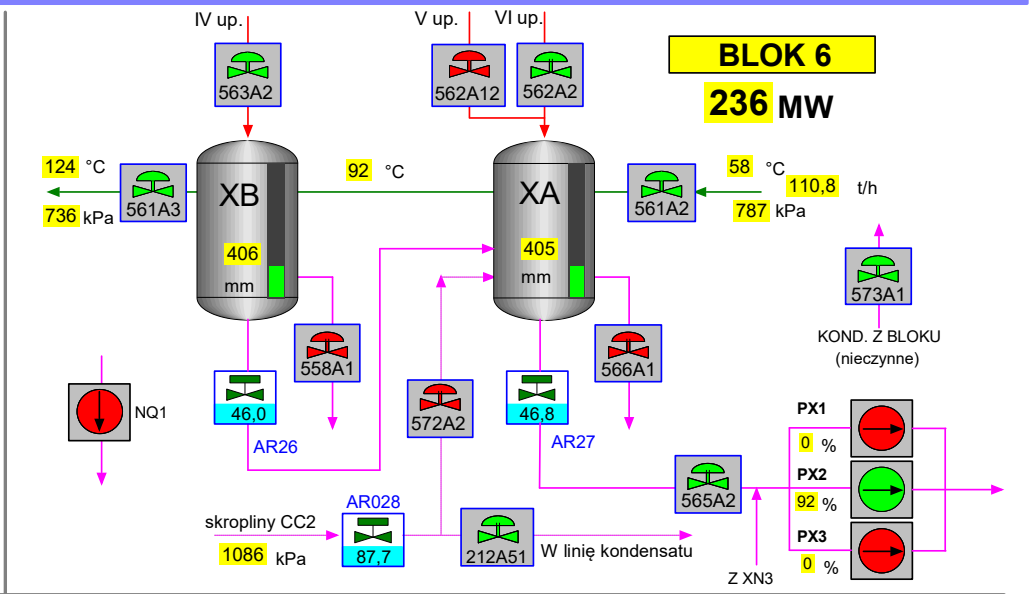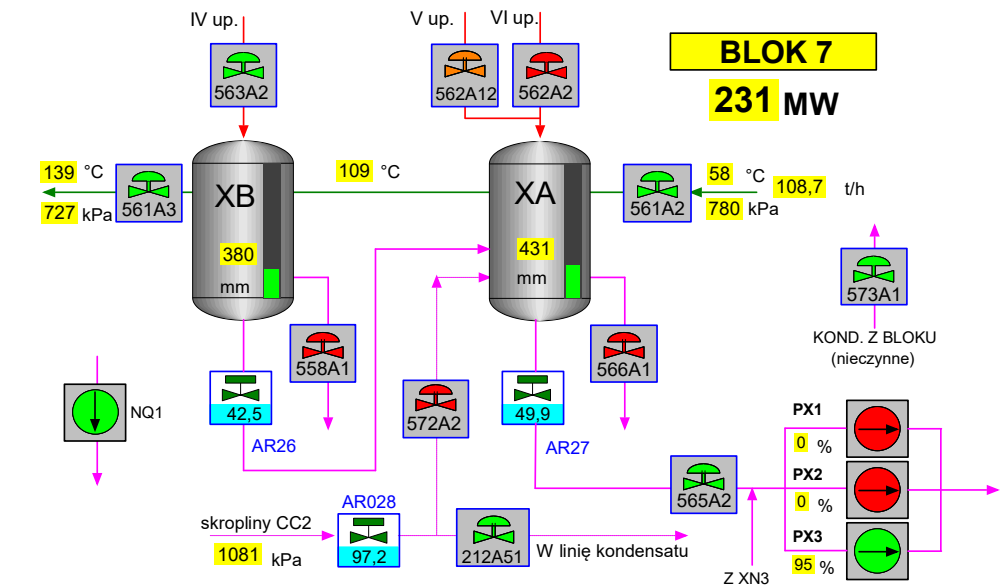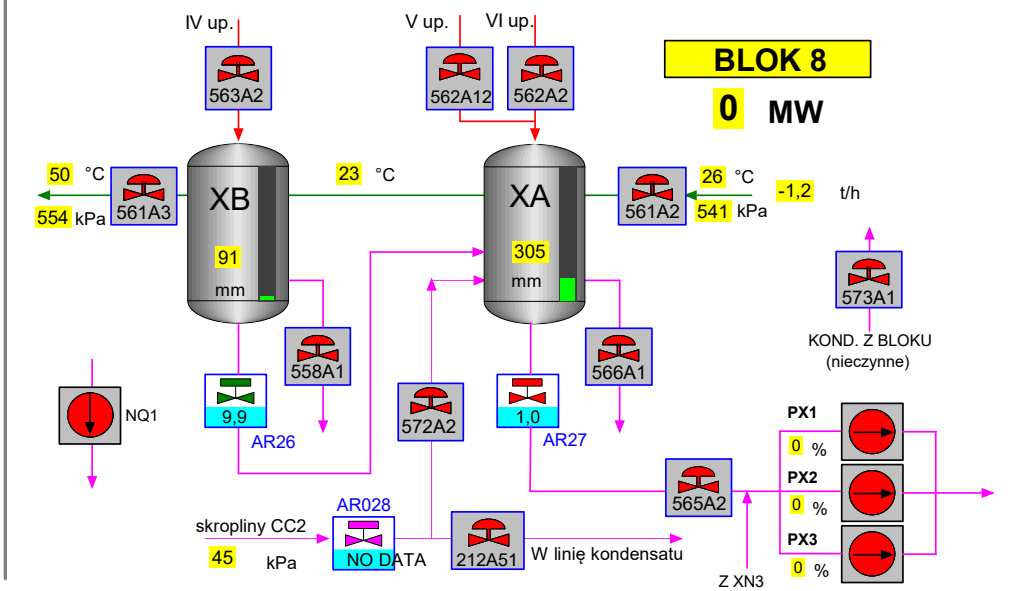
Electrabel Suez